D45RE3000

4.5 m^3/h - 0.3 - 1‰
20 GPM - 1:3000 - 1:1000
0.5 - 5 bar
7 - 70 psi

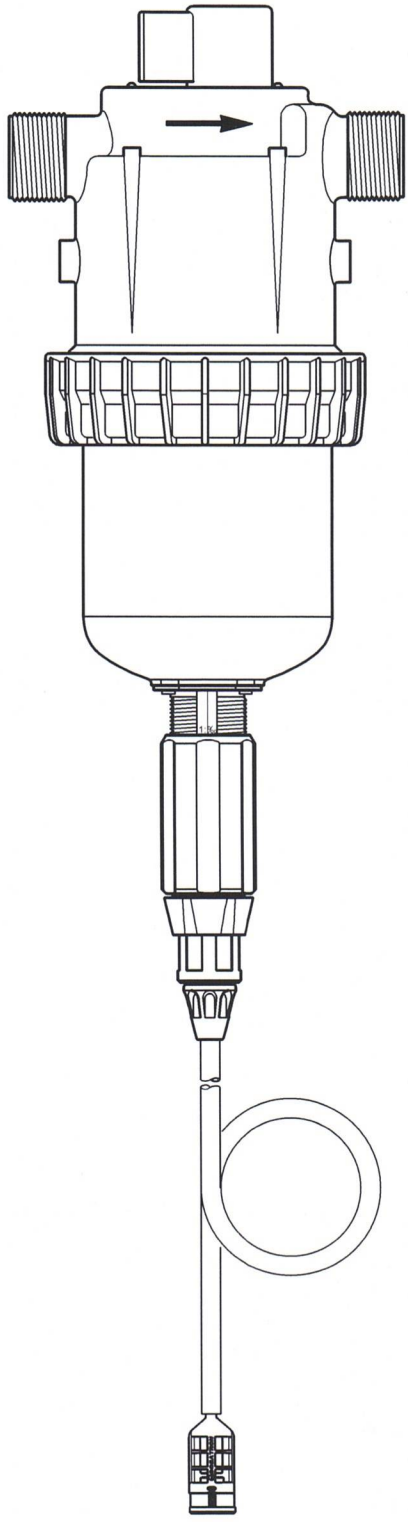

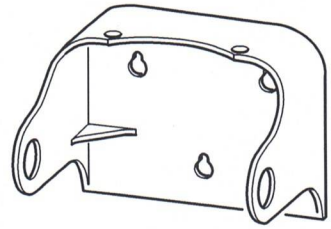

D45RE3000

4.5 m^3/h - 0.3 - 1‰
20 GPM - 1:3000 - 1:1000
0.5 - 5 bar
7 - 70 psi

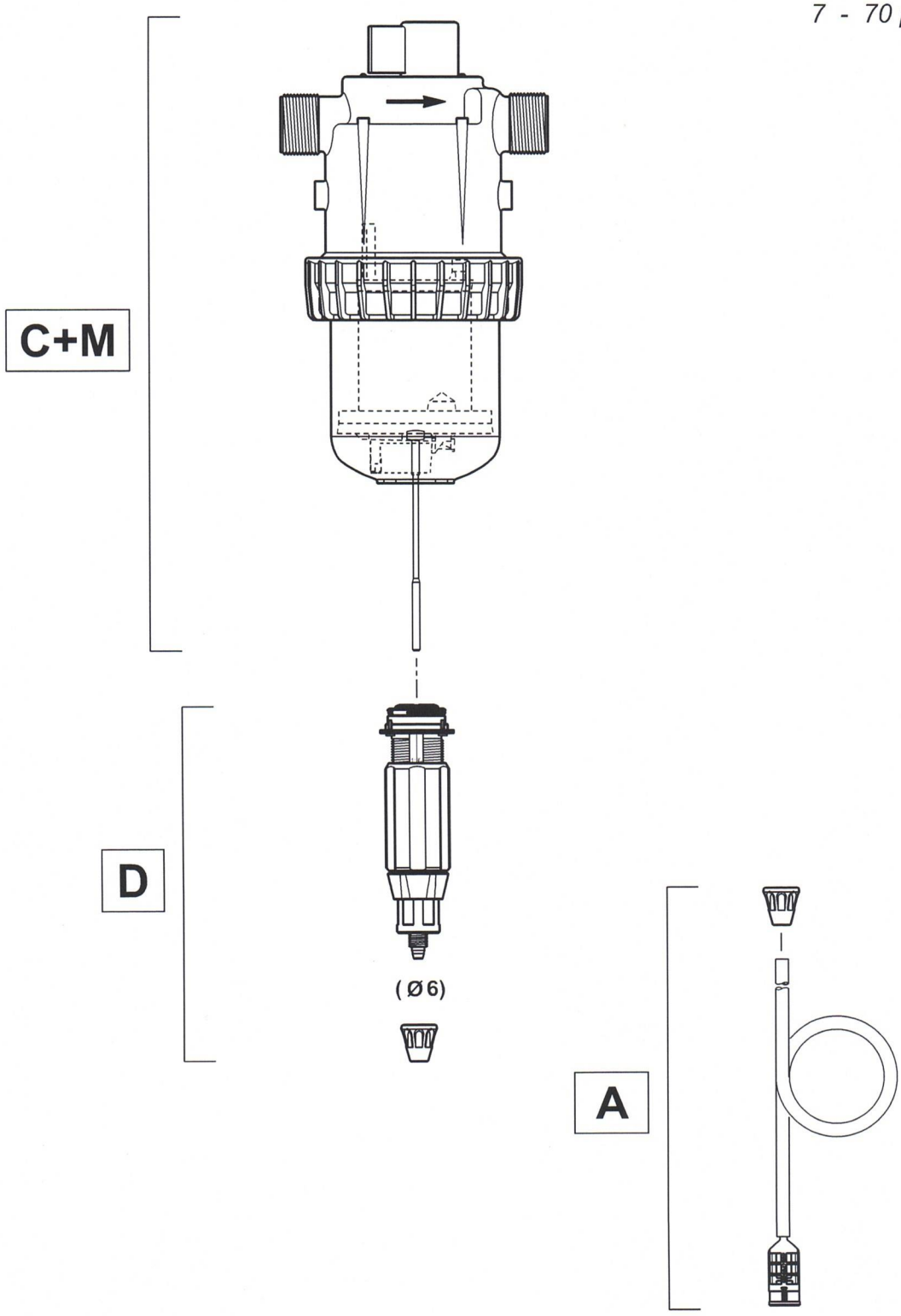

D45RE3000

4.5 m³/h - 0.3 - 1‰
20 GPM - 1:3000 - 1:1000
0.5 - 5 bar
7 - 70 psi

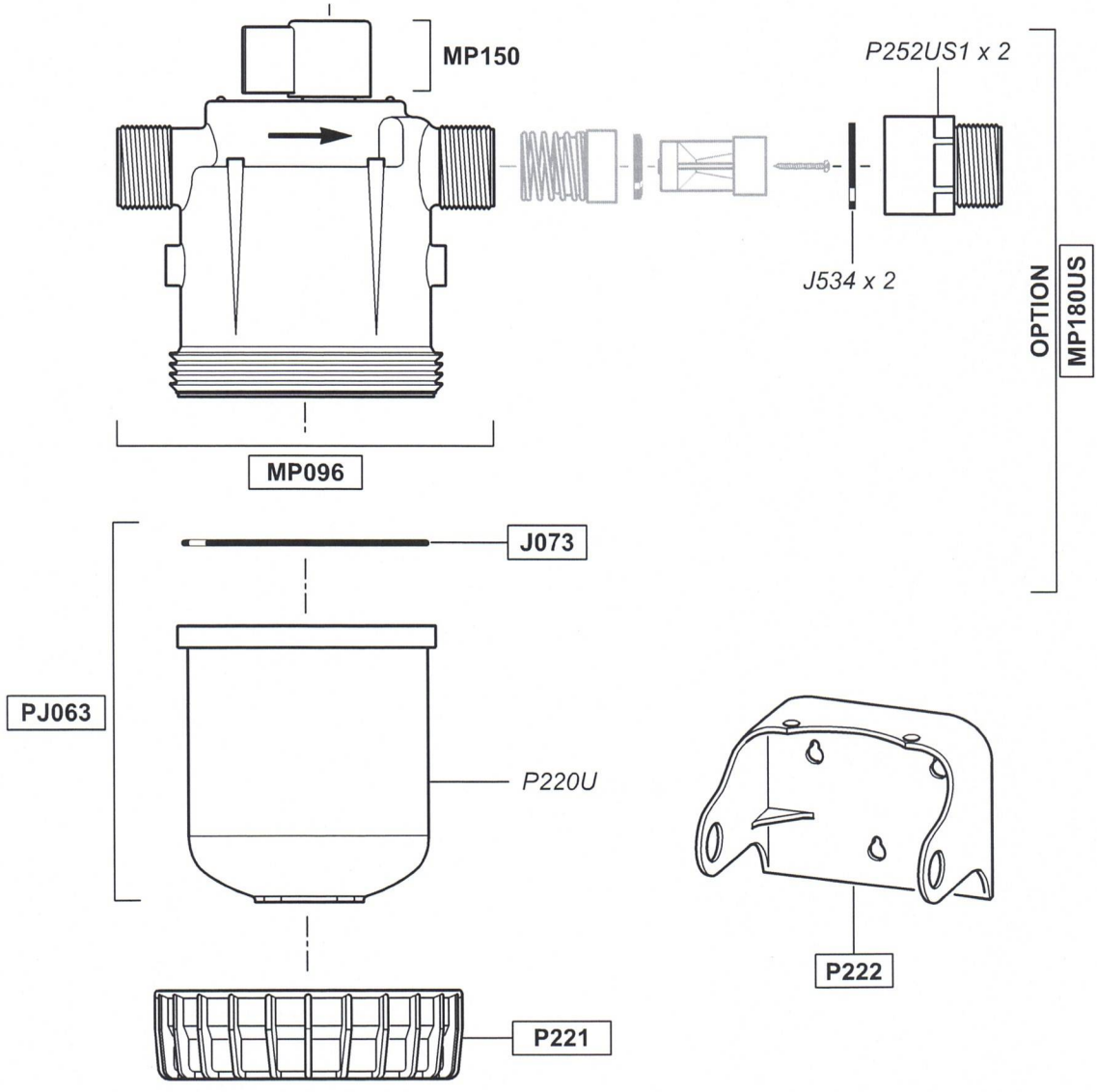

C+M

D45RE3000

4.5 m³/h - 0.3 - 1‰
20 GPM - 1:3000 - 1:1000
0.5 - 5 bar
7 - 70 psi

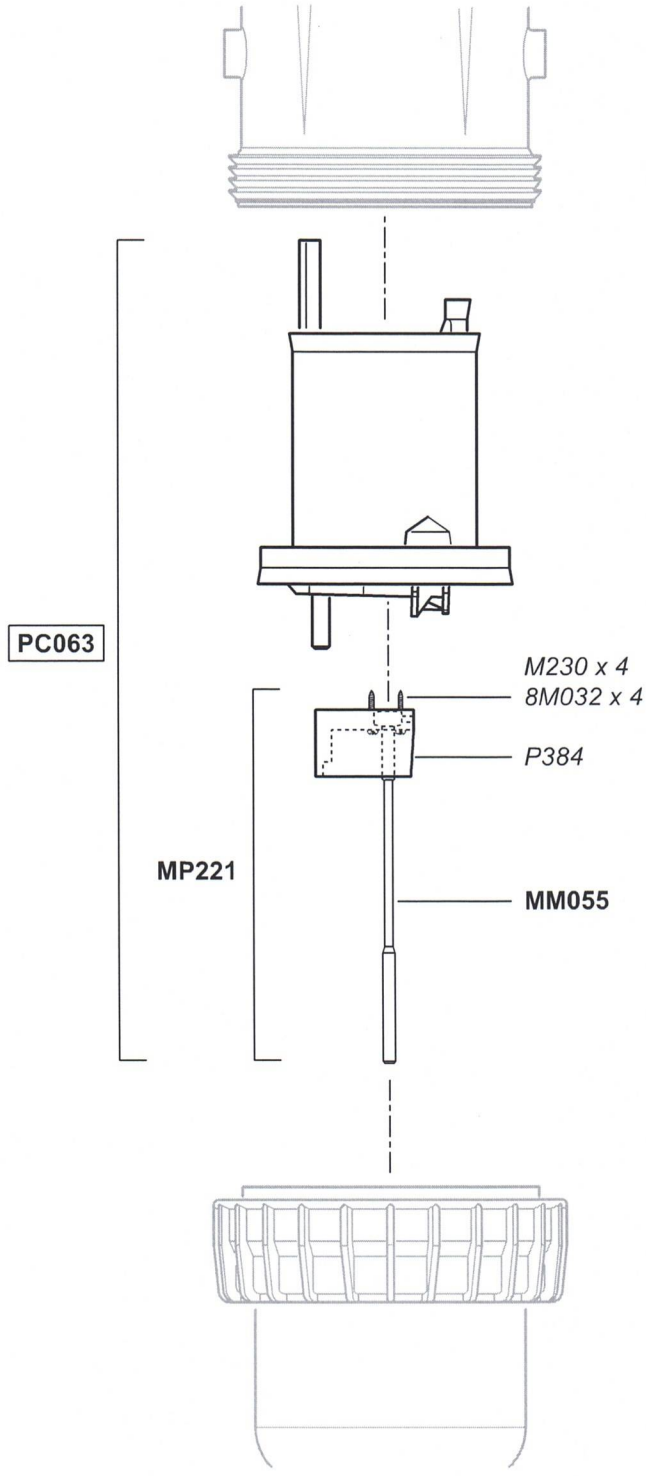

C+M

D45RE3000

4.5 m³/h - 0.3 - 1‰
20 GPM - 1:3000 - 1:1000
0.5 - 5 bar
7 - 70 psi

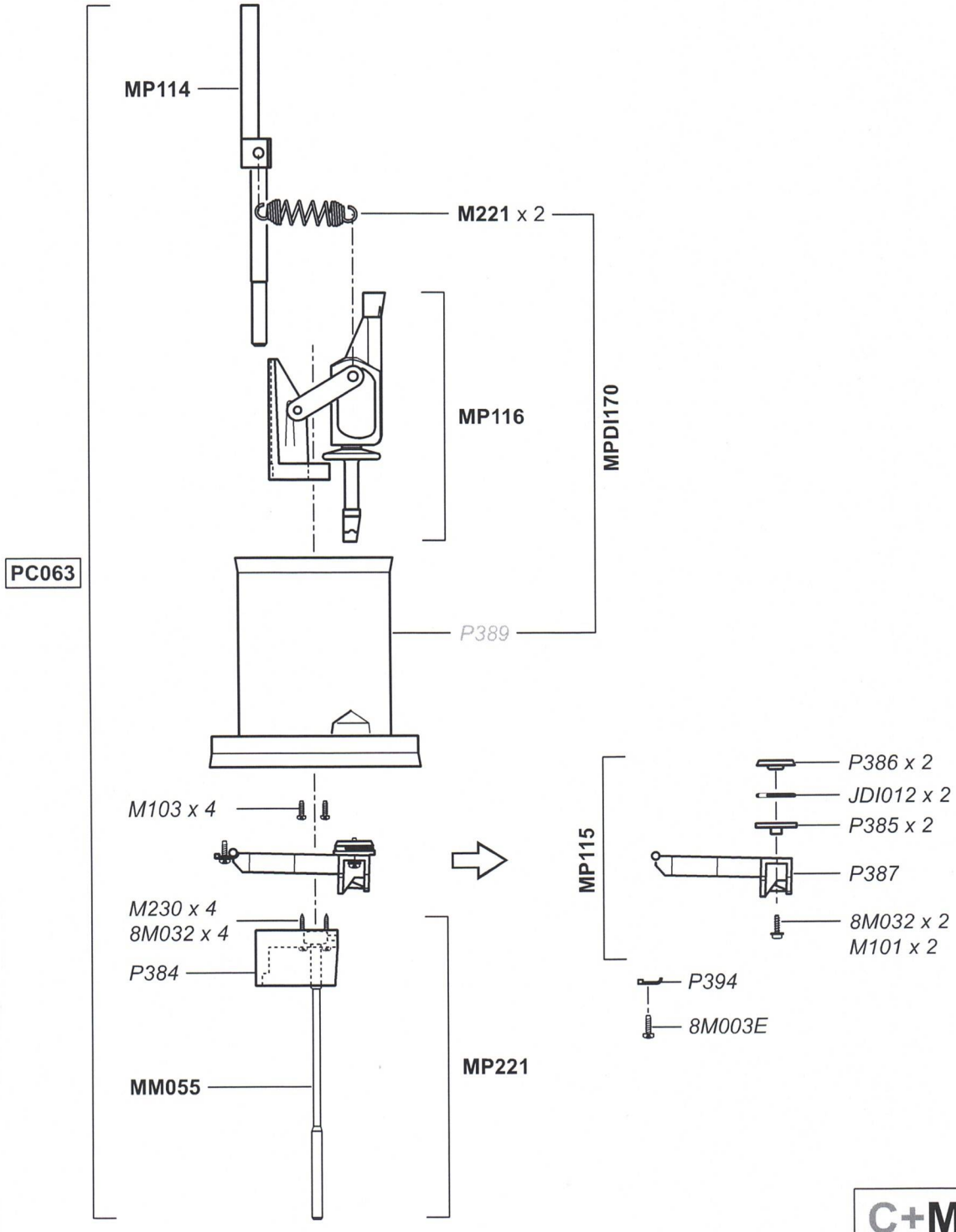

C+M

D45RE3000

4.5 m^3/h - 0.3 - 1‰
20 GPM - 1:3000 - 1:1000
0.5 - 5 bar
7 - 70 psi

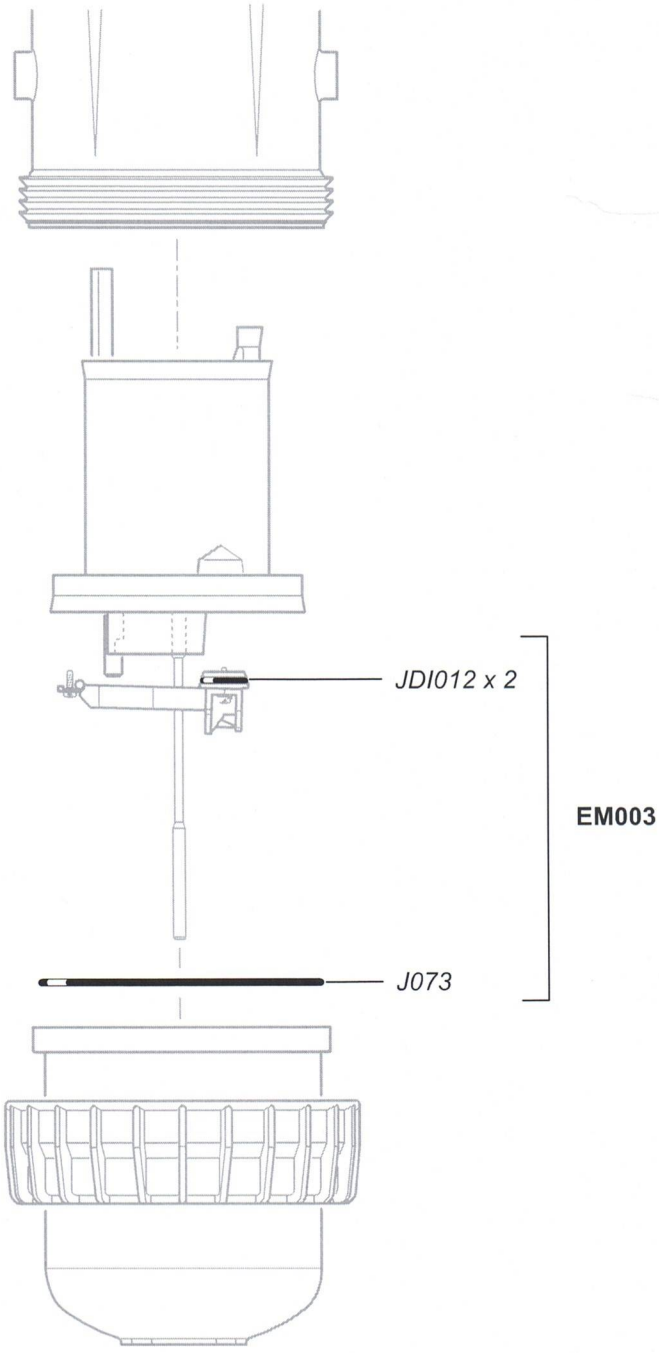

C+M

D45RE3000

4.5 m³/h - 0.3 - 1‰
20 GPM - 1:3000 - 1:1000
0.5 - 5 bar
7 - 70 psi

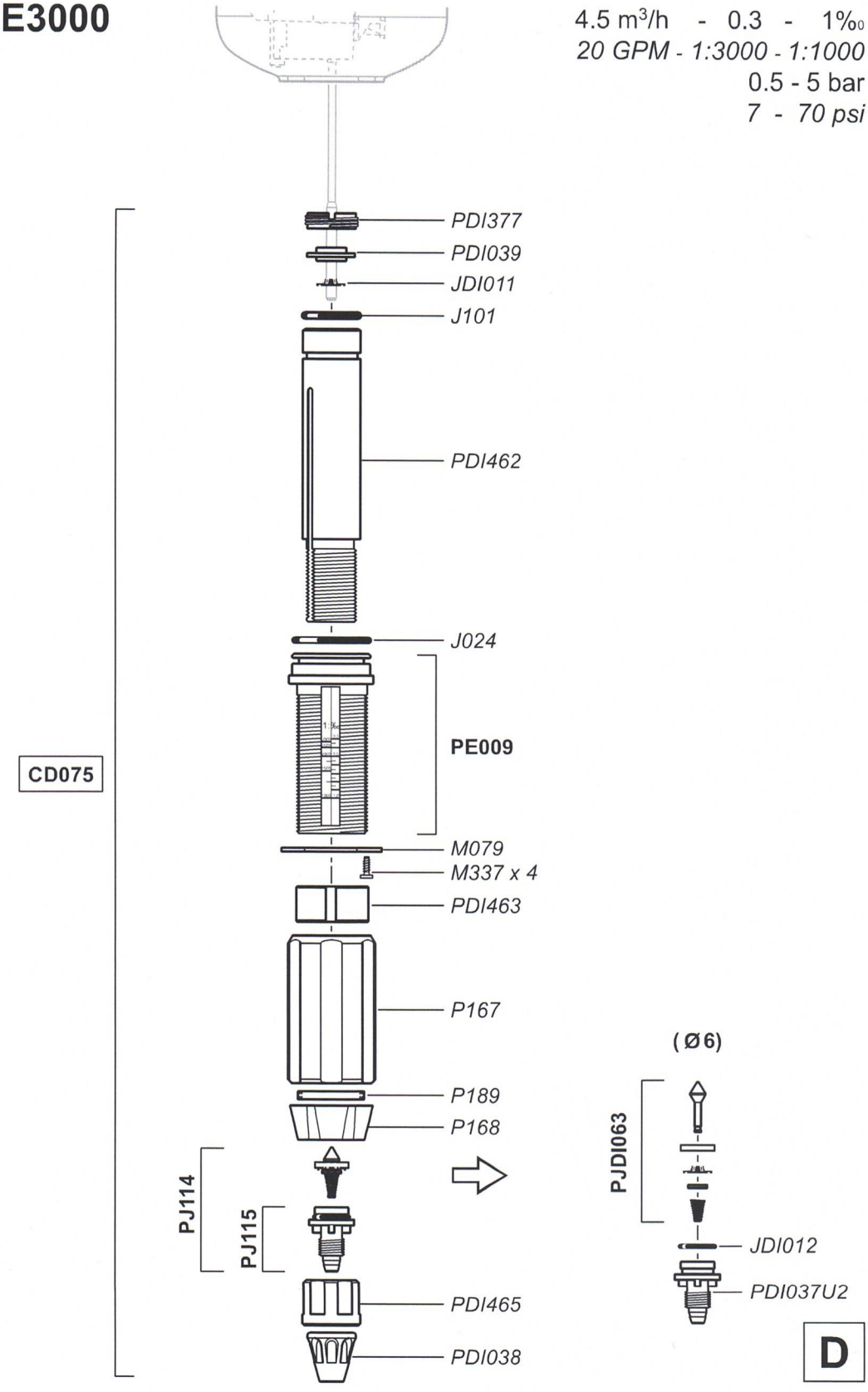

D45RE3000

4.5 m³/h - 0.3 - 1‰
20 GPM - 1:3000 - 1:1000
0.5 - 5 bar
7 - 70 psi

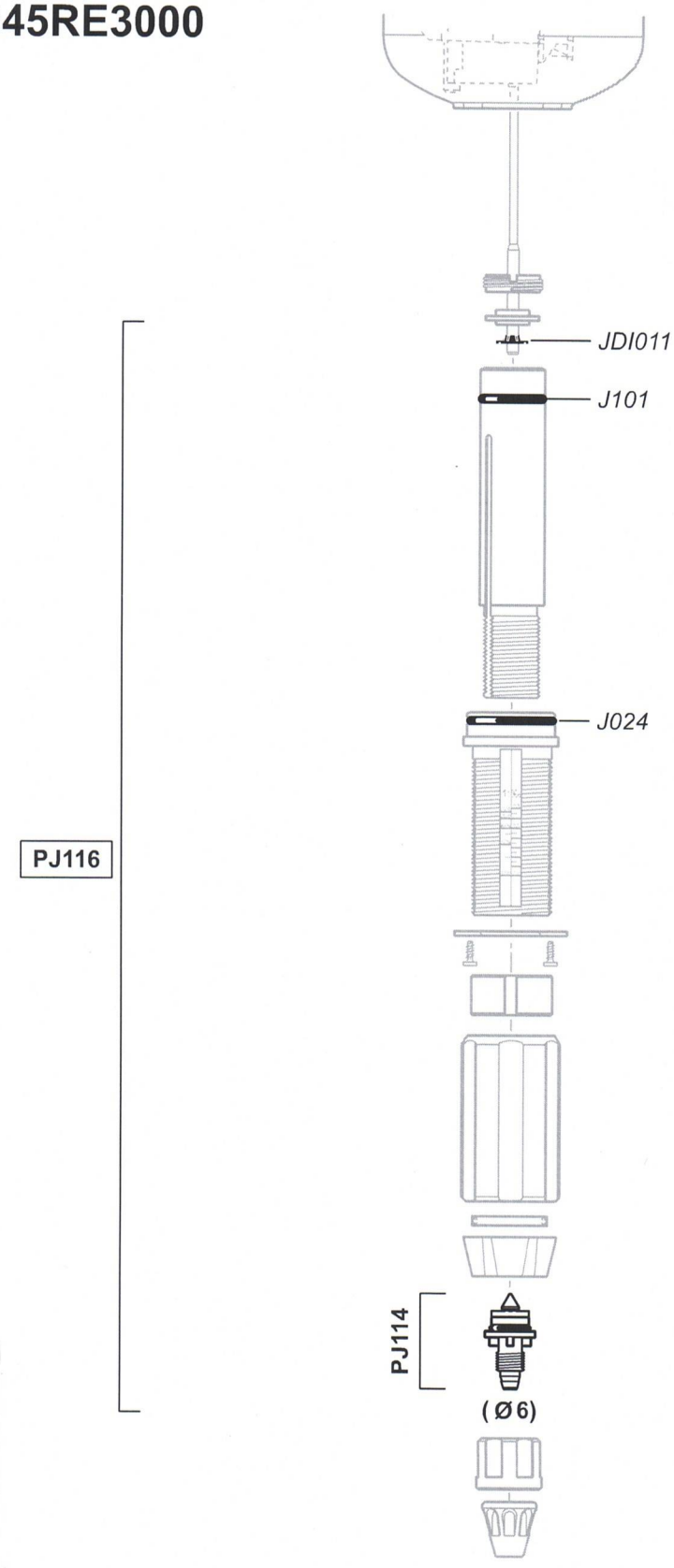

D

D45RE3000

4.5 m^3/h - 0.3 - 1‰
20 GPM - 1:3000 - 1:1000
0.5 - 5 bar
7 - 70 psi

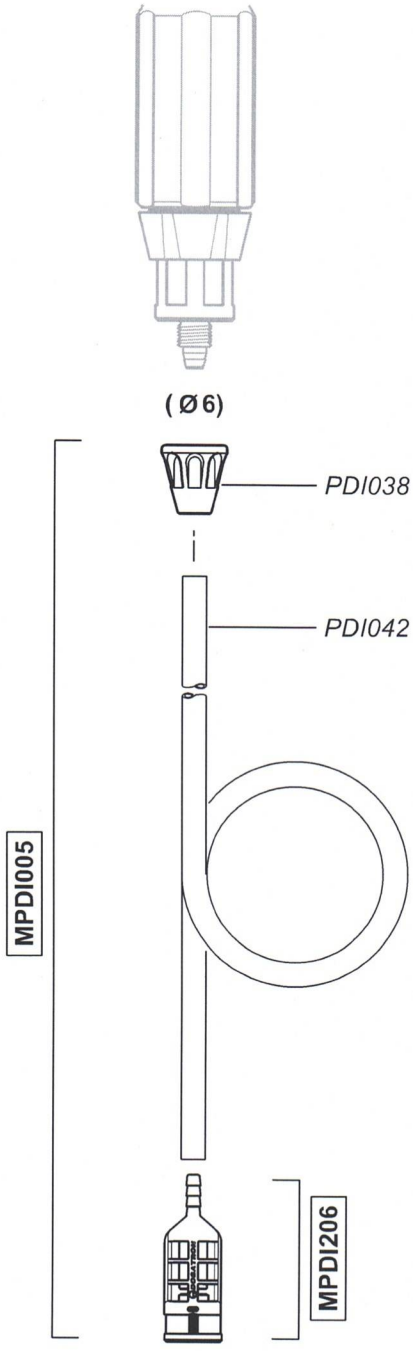

A